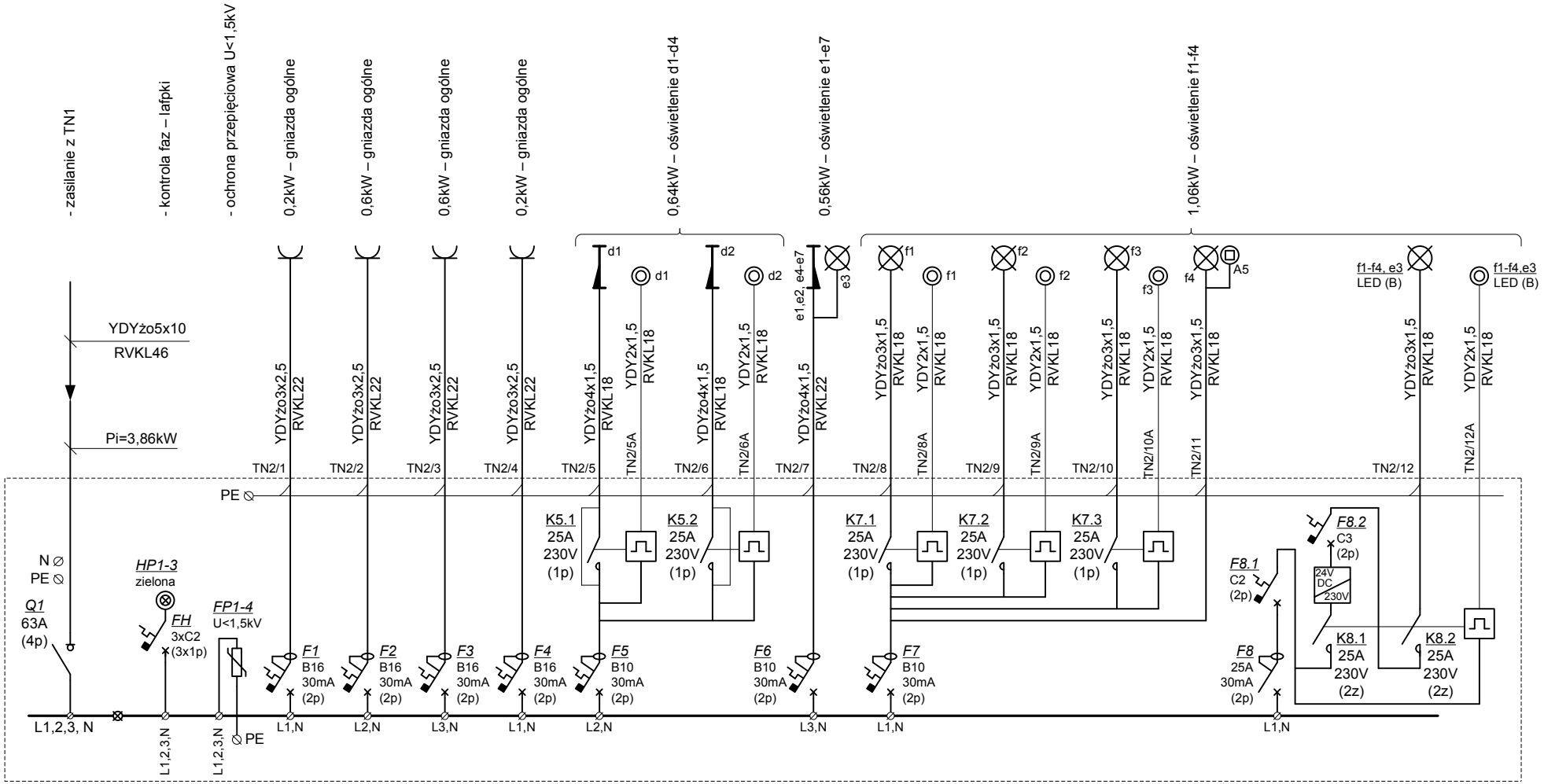

TN-S

- przekaźnik bistabilny (1p)

24V DC 230V - zasilacz stabilizowany 24V DC

Uwaga!
Wolne pola zaślepić

TN2

rozdzielnica modułowa 4x18
zamykana, II kl. ochr.,
wnękowa, (IP20 po otwarciu
drzwi – zabudowa osłonami)

Budowa: Refont parteru budynku A-3	Adres: Rzeszów, ul. Rejtana 16B dz. nr 565/21	Przedfiot: TABLICA TN2	Skala:		
Projektował: KRZYSZTOF JANOWSKI	Nr upr.: E-85/02	Data: 04.2013	Podpis:	Sprawdził: WITOLD CYNKARZ	Nr upr.: E-190/74
Data: 04.2013	Podpis:	Lokalizacja: KORYTARZ 4	Nr rys.: 6		