GALERIA Poz. GL–1
(szt. 2)
Skala 1:20

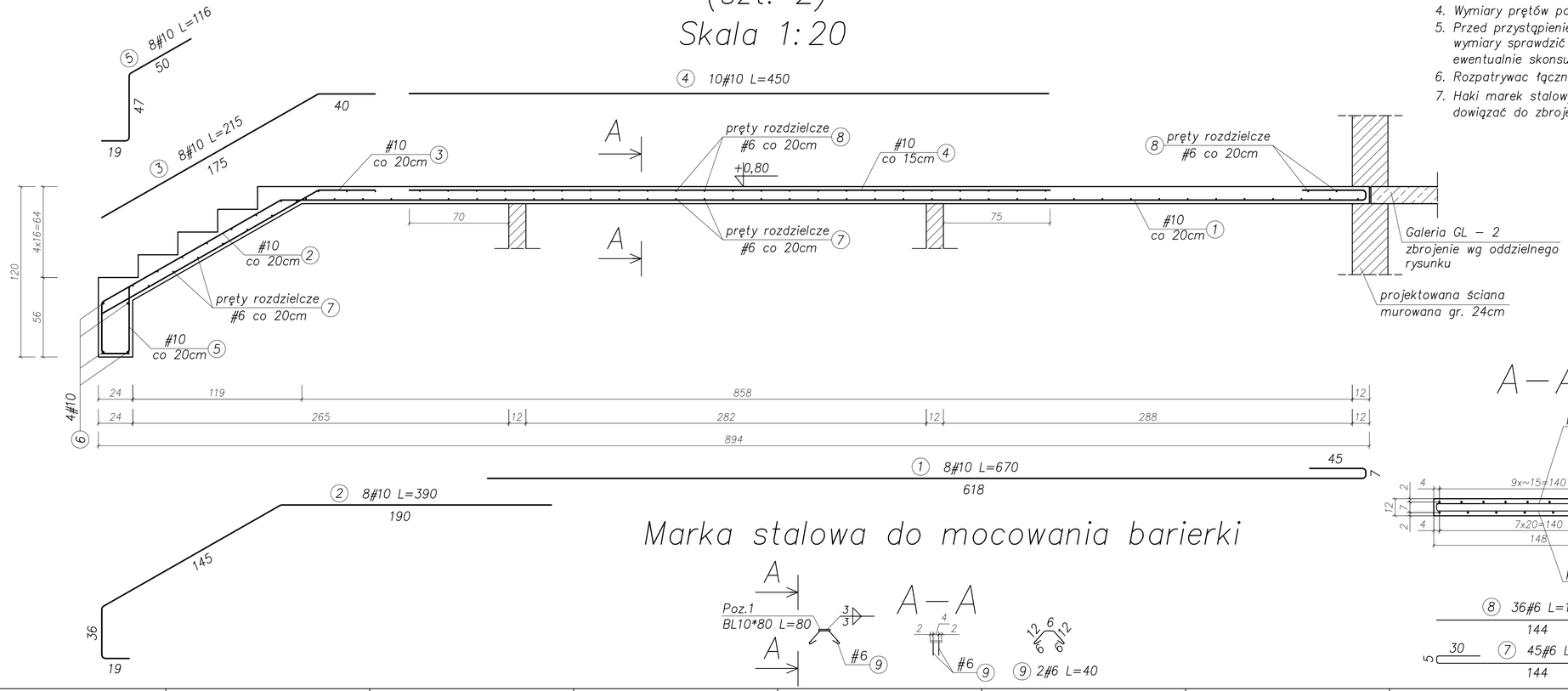

Marka stalowa do mocowania barierki

Uwagi:

1. Beton B 25 (C20/25)
2. Stal AIIIN(RB500W),
3. Otulina 2,0cm
4. Wymiary prętów podano osiowo
5. Przed przystąpieniem do prac wymiary sprawdzić na budowie, ewentualnie skonsultowac z projektantem.
6. Rozpatrywac łącznie z rysunkami branżowymi
7. Haki marek stalowych do mocowania barierek dowiązać do zbrojenia rozdzielczego dolnego

ZESTAWIENIE STALI NA JEDEN ELEMENT
– ilość i rozmieszczenie zgodnie z proj. architektury

WYKAZ ZBROJENIA					
Nr pręta	Średnica	Liczba	Długość	Dł. ogólna [m] AIIIN(RB500W)	Uwagi
	[mm]	[szt.]	[cm]	#6	
Element: MARKA STALOWA DO MOCOWANIA BARIEREK					
9	6	2	40	0,80	
Długość razem			[m]	0,80	
Masa jednostkowa			[kg/m]	0,222	
Masa razem			[kg]	0,178	
Masa wg stali			[kg]	0,178	
Masa ogólna			[kg]	0,178	

Nr.	Poz.	Nazwa	Sztuk	Profil	Materiał	Długość [mm]	Dł. ogólna [m]	M. jedn.	M. ogólna	Ozn.
1	1	Elem.	1	BL10*80	S235	80	0,08	6,28	0,50	
Waga całkowita (kg)										

ZESTAWIENIE STALI NA JEDEN ELEMENT – wykonać szt. 2

WYKAZ ZBROJENIA						
Nr pręta	Średnica	Liczba	Długość	Dł. ogólna [m] AIIIN(RB500W)	AIIIN(RB500W)	Uwagi
	[mm]	[szt.]	[cm]	#10	#6	
Element: GALERIA GL–1						
1	10	8	655	53,60		
2	10	8	390	29,76		
3	10	8	215	17,20		
4	10	10	450	45,00		
5	10	8	116	9,28		
6	10	4	144	5,76		
7	6	45	179		80,55	
8	6	36	144		51,84	
Długość razem			[m]	161,40	132,39	
Masa jednostkowa			[kg/m]	0,617	0,222	
Masa razem			[kg]	99,58	29,39	
Masa wg stali			[kg]	99,58	29,39	
Masa ogólna			[kg]	128,97		

A–A

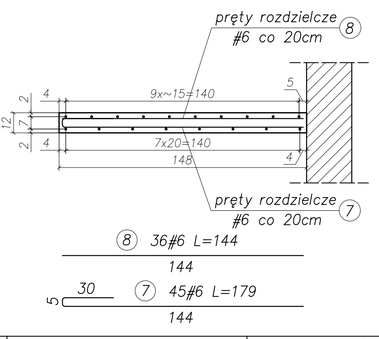

Nr:	Zmiany:	Data:	Nazwisko:
3			
2			
1			

BIURO KONSTRUKCJI i NADZORU BUDOWLANEGO Sp. z o.o.
NIP: 813-364-62-83 REGON: 180668362
35-064 RZESZÓW, RYNEK 7, TEL: +48 17 855 46 44

Temat: "CENTRUM INNOWACYJNYCH TECHNOLOGII - PRZEBUDOWA BUDYNKU A3 NA POTRZEBY CENTRUM INNOWACYJNYCH TECHNOLOGII"

Uprawnienia		Nr. uprawnień	Podpis
Projektować	mgr inż. Piotr Gurgacz	PDK0045/ PWOK/10	
Opracować	mgr inż. Przemysław NESSEL		
Sprawdzić	mgr inż. Wiesław BARAN	B-132/83	

BRANŻA: Konstrukcyjna
FAZA: P. Wykonawczy
DATA: Grudzień 2012
SKALA: 1:20

Inwestor: UNIWERSYTET RZESZOWSKI ul. REJTANA 16 C RZESZÓW

Rysunek: GALERIA Poz. GL-1

Nr rys: K-14
WERSJA: A